ГРАФИЧКИ ДЕЛ

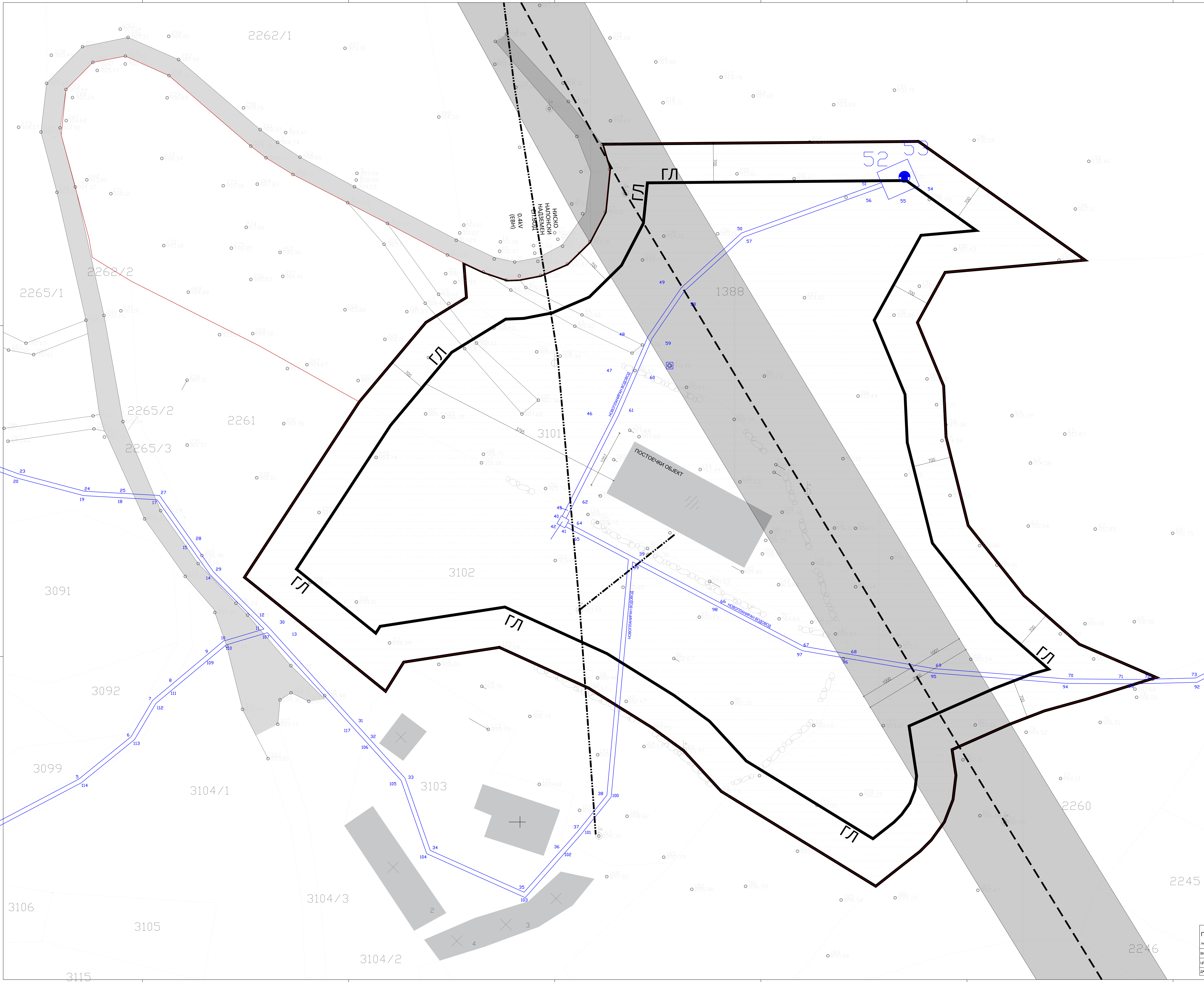

ЛЕГЕНДА :

- зададен опфат
- граница на катастарска парцела
- далновод
- постојна електрика
- 3101 - број на катстарска парцела
- објекти
- црква
- снимена детална точка
- бандера
- извор
- чешма
- ѕид од наслаган камен

ПАРАМЕТАР ДООЕЛ СКОПЈЕ			
лиценца бр. П.384/А			
ВИД НА ПРОЕКТ	АРХИТЕКТОНСКИ		А
ЦРТЕЖ	СИТУАЦИЈА		
ДАТА 11/2024	М=1:200	БР. ЦРТЕЖ	01

ГРАДБА	ПАРТЕРНО УРЕДУВАЊЕ НА ГРАДЕЖНА ПАРЦЕЛА НА КП 3102, КП 3101 и КП 1388/3 НА ЛОКАЦИЈА "СТАРО ШКОЛО" ВО С.ГРАДЕЦ, КО ГРАДЕЦ, ОПШТИНА КРИВА ПАЛАНКА
ИНВЕСТИТОР	ОПШТИНА КРИВА ПАЛАНКА
УПРАВИТЕЛ	Методи Хаџи-Андов диа
ПРОЕКТАНТ	Методи Хаџи-Андов диа
СОРАБОТНИЦИ	Димитар Стефановски арх Игор Сугарчев диа Сашо Андријевски миа Тијана Стојковска миа Милош Андоновиќ арх Иван Тодоровски арх
ТЕХ. БРОЈ	04-97/22

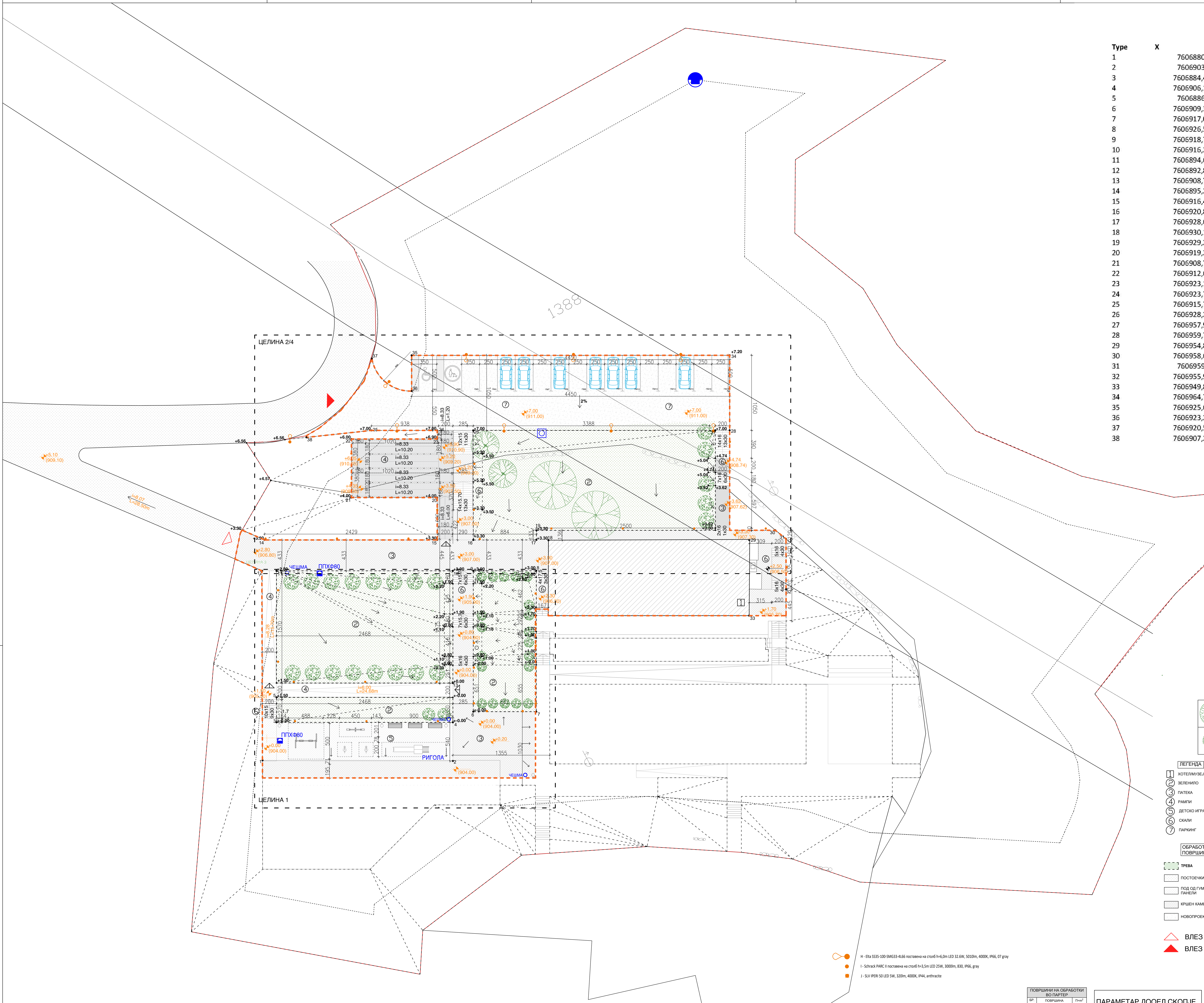

ГЕОДЕТСКИ ТОЧКИ СО НУМЕРИЧКИ ПОДАТОЦИ

Type	X	Y
1	7606880,22	4676964,439
2	7606903,55	4676951,597
3	7606884,473	4676968,163
4	7606906,138	4676956,337
5	7606886,15	4676971,235
6	7606909,358	4676956,288
7	7606917,099	4676952,062
8	7606926,537	4676969,351
9	7606918,795	4676973,576
10	7606916,294	4676974,942
11	7606894,629	4676986,768
12	7606892,873	4676987,726
13	7606908,773	4676961,164
14	7606895,248	4676991,359
15	7606916,446	4676979,788
16	7606920,867	4676977,372
17	7606928,619	4676973,143
18	7606930,137	4676972,275
19	7606929,265	4676974,31
20	7606919,273	4676984,992
21	7606908,739	4676990,742
22	7606912,665	4676997,936
23	7606923,199	4676992,188
24	7606923,774	4676993,242
25	7606915,713	4676997,641
26	7606928,207	4676990,823
27	7606957,942	4676974,597
28	7606959,703	4676973,636
29	7606954,851	4676958,896
30	7606958,613	4676958,312
31	7606959,35	4676956,537
32	7606955,979	4676950,346
33	7606949,806	4676949,613
34	7606964,732	4676982,853
35	7606925,669	4677004,169
36	7606923,295	4676999,768
37	7606920,569	4677006,437
38	7606907,255	4677001,147

Г	ЦРН БОР (PINUS NIGRA)	4
Д	ГРМУШКИ (PRUNUS LAUROCERASUS OTTO LUYKEN)	43

ЛЕГЕНДА

1 ХОТЕЛ/МУЗЕЈ
2 ЗЕЛЕНИЛО
3 ПАТЕКА
4 РАМПИ
5 ДЕТСКО ИГРАЛИШТЕ
6 СКАЛИ
7 ПАРКИНГ

ОБРАБОТКИ НА ПОВРШИНИ

ТРЕВА
ПОСТОЕЧКИ АСФАЛТ
ПОД ОД ГУМЕНИ ПАНЕЛИ
КРШЕН КАМЕН
НОВОПРОЕКТИРАН АСФАЛТ

ОПРЕМА

ППХФ 80
ТИПСКИ ЧЕШМИ
КОРПА ЗА ОТПАДОЦИ
ДАЛНОВОД
ГРАДЕЖНА ЛИНИЈА
ПОВРШИНА ЗА ГРАДЕЊЕ
ГРАНИЦА НА ГРАДЕЖНА ПАРЦЕЛА
БАНДЕРА
ИЗВОР
ЅИД ОД НАЛСАГАН КАМЕН
ДВИЖЕЊЕ НА ЛИЦА СО ПОСЕБНИ ПОТРЕБИ, ОБЕЗБЕДЕНО ПРЕКУ РАМПИ СО СООДВЕТЕН НАКЛОН

ВЛЕЗ ВО ПАРК
ВЛЕЗ ВО ПАРКИНГ

H - Elta SS35-100-SMG33-4L66 поставена на столб h=6,0m LED 32.6W, 5010lm, 4000K, IP66, 07 gray
I - Schrack PARC II поставена на столб h=3,5m LED 25W, 3000lm, 830, IP66, gray
J - SLV IPERI 50 LED 5W, 320lm, 4000K, IP44, anthracite

БРУТО ПОВРШИНИ НА ПОСТОЕЧКИ ОБЈЕКТИ

БР.	ПРОСТОР	$П=m^2$	О=m
1	ХОТЕЛ / МУЗЕЈ	298.60	77.18
		298.60	

ПОВРШИНИ НА ОБРАБОТКИ ВО ПАРТЕР

БР.	ПОВРШИНА	$П=m^2$
2	ЗЕЛЕНИЛО	1154.50
3	ПАТЕКИ	534.50
4	РАМПИ	218.30
5	ИГРАЛИШТЕ	145.20
6	СКАЛИ	57.20
7	ПАРКИНГ	538.33

ПАРАМЕТАР ДООЕЛ СКОПЈЕ лиценца бр. П.384/А			
ВИД НА ПРОЕКТ	АРХИТЕКТОНСКИ		А
ЦРТЕЖ	СИТУАЦИЈА СО НИВЕЛМАНСКО РЕШЕНИЕ И ПАРТЕРНО УРЕДУВАЊЕ		
ДАТА 11/2024	М=1:200	БР. ЦРТЕЖ	02

ГРАДБА	ПАРТЕРНО УРЕДУВАЊЕ НА ГРАДЕЖНА ПАРЦЕЛА НА КП 3102, КП 3101 и КП 1388/3 НА ЛОКАЦИЈА "СТАРО ШКОЛО" ВО С.ГРАДЕЦ, КО ГРАДЕЦ, ОПШТИНА КРИВА ПАЛАНКА
ИНВЕСТИТОР	ОПШТИНА КРИВА ПАЛАНКА
УПРАВИТЕЛ	Методи Хаџи-Андов диа
ПРОЕКТАНТ	Методи Хаџи-Андов диа
СОРАБОТНИЦИ	Димитар Стефановски арх Игор Сугарчев диа Сашо Андријевски миа Тијана Стојковска миа Милош Андоновиќ арх Иван Тодоровски арх
ТЕХ. БРОЈ	04-97/22

ЦЕЛИНА 1

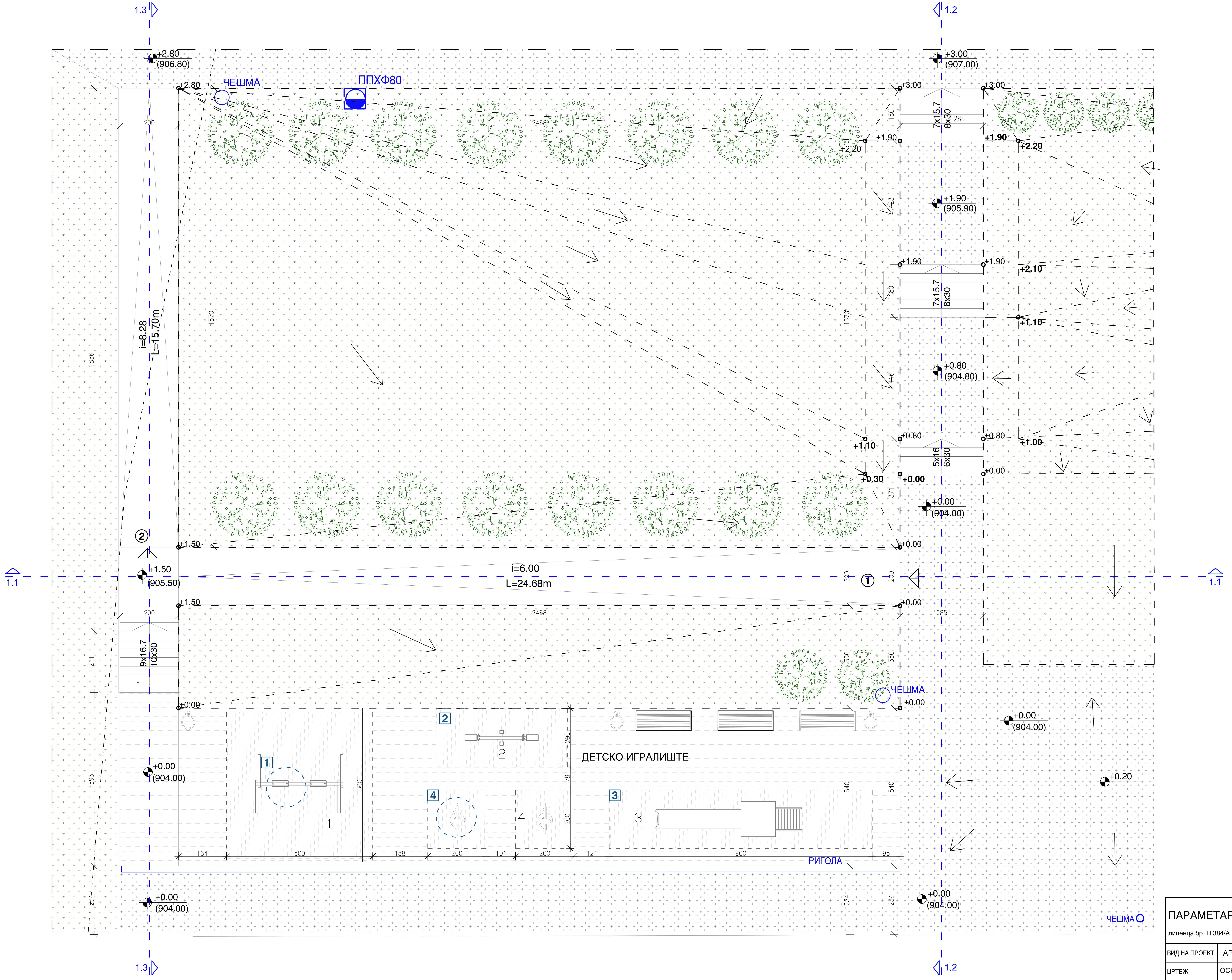

БРУТО ПОВРШИНИ НА ПЛАТФОРМИ ЗА ИГРАЧКИ			
БР.	ПРОСТОР	П=m^2	О=m
1.0	ПЛАТФОРМА 1	25.00	20.00
2.0	ПЛАТФОРМА 2	9.00	13.00
3.0	ПЛАТФОРМА 3	18.00	22.00
4.0	ПЛАТФОРМА 4	8.00	16.00
		60.00	m^2

ОБРАБОТКИ НА ПОВРШИНИ

- ТРЕВА
- ПОД ОД ГУМЕНИ ПАНЕЛИ
- КРШЕН КАМЕН

ОПРЕМА

- ТИПСКИ ЧЕШМИ
- КОРПА ЗА ОТПАДОЦИ
- КЛУПА
- ① РАМПИ
- ДВИЖЕЊЕ НА ЛИЦА СО ПОСЕБНИ ПОТРЕБИ, ОБЕЗБЕДЕНО ПРЕКУ РАМПИ СО СООДВЕТЕН НАКЛОН
- НАСОКА НА ПАД НА ТЕРЕН
- 1 ИНКЛУЗИВНА ДЕТСКА ЛУЛАЛШКА (Д1)
- 2 ДЕТСКА КЛАЦКАЛКА (Д2)
- 3 ДЕТСКА ЛИЗГАЛКА
- 4 ИНКЛУЗИВНО СЕДИШТЕ ЗА НИШАЊЕ (Д3) -пошироко седиште за подобра пристапност и потпора на грбот, исто така има рачка за држење за негувател

ЦЕЛИНА 1

ПАРАМЕТАР ДООЕЛ СКОПЈЕ лиценца бр. П.384/А					
ВИД НА ПРОЕКТ	АРХИТЕКТОНСКИ		A		
ЦРТЕЖ	ОСНОВА НА ПРИЗЕМЈЕ				
ДАТА 11/2024	М=1:75	БР. ЦРТЕЖ	1.1		

ГРАДБА	ПАРТЕРНО УРЕДУВАЊЕ НА ГРАДЕЖНА ПАРЦЕЛА НА КП 3102, КП 3101 и КП 1388/3 НА ЛОКАЦИЈА “СТАРО ШКОЛО” ВО С.ГРАДЕЦ, КО ГРАДЕЦ, ОПШТИНА КРИВА ПАЛАНКА
ИНВЕСТИТОР	ОПШТИНА КРИВА ПАЛАНКА
УПРАВИТЕЛ	Методи Хаџи-Андов диа
ПРОЕКТАНТ	Методи Хаџи-Андов диа
СОРАБОТНИЦИ	Димитар Стефановски арх Игор Сугарчев диа Сашо Андријевски миа Тијана Стојковска миа Милош Андоновиќ арх Иван Тодоровски арх
ТЕХ. БРОЈ	04-97/22

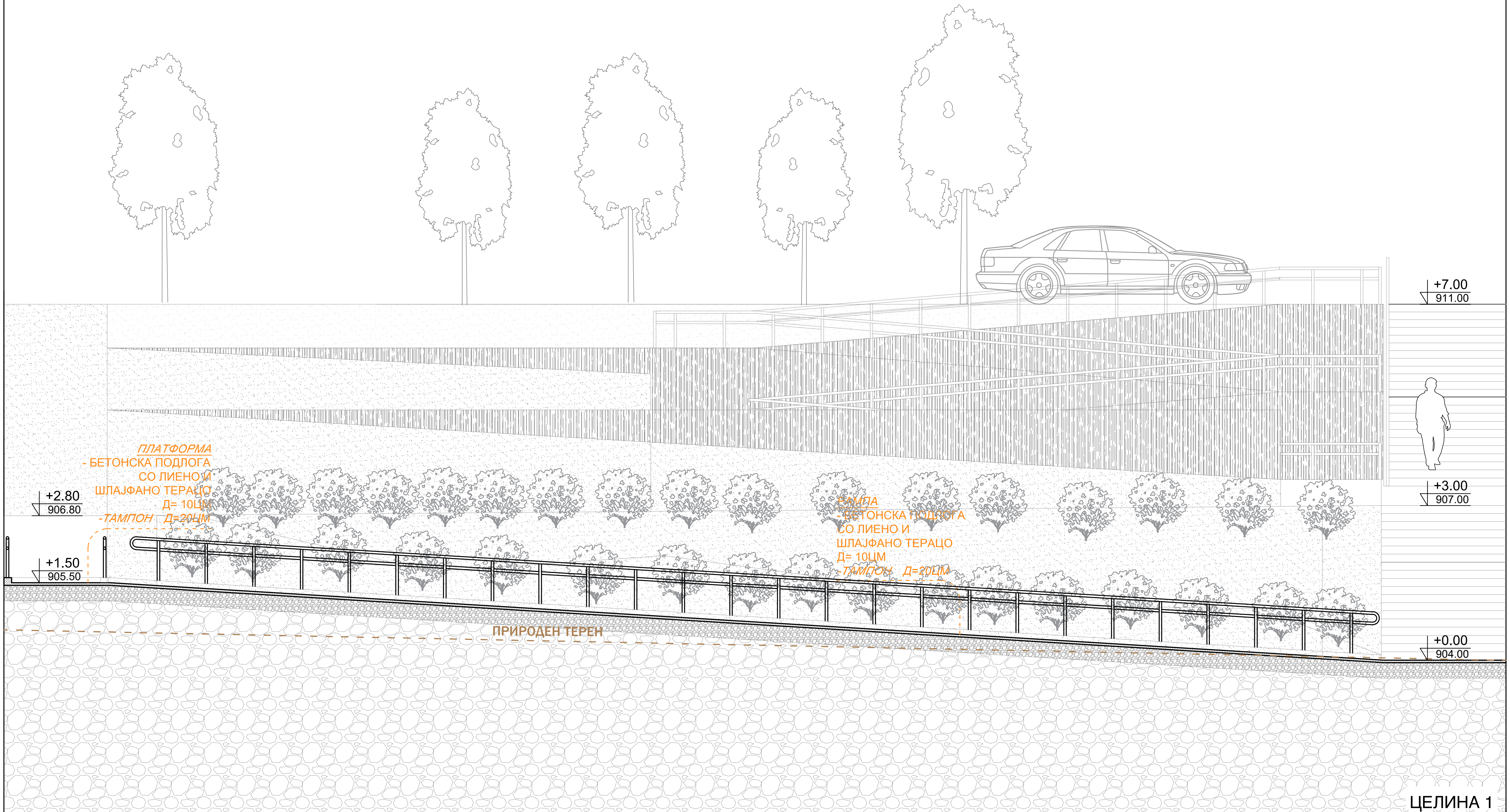

ЦЕЛИНА 1

ПАРАМЕТАР ДООЕЛ СКОПЈЕ			
лиценца бр. П.384/А			
ВИД НА ПРОЕКТ	АРХИТЕКТОНСКИ		А
ЦРТЕЖ	ПРЕСЕК 1.1-1.1		
ДАТА 11/2024	М=1:75	БР. ЦРТЕЖ	1.2

ГРАДБА	ПАРТЕРНО УРЕДУВАЊЕ НА ГРАДЕЖНА ПАРЦЕЛА НА КП 3102, КП 3101 и КП 1388/3 НА ЛОКАЦИЈА "СТАРО ШКОЛО" ВО С.ГРАДЕЦ, КО ГРАДЕЦ, ОПШТИНА КРИВА ПАЛАНКА
ИНВЕСТИТОР	ОПШТИНА КРИВА ПАЛАНКА
УПРАВИТЕЛ	Методи Хаџи-Андов диа
ПРОЕКТАНТ	Методи Хаџи-Андов диа
СОРАБОТНИЦИ	Димитар Стефановски арх Игор Сугарчев диа Сашо Андријевски миа Тијана Стојковска миа Милош Андоновиќ арх Иван Тодоровски арх
ТЕХ. БРОЈ	0 4 - 9 7 / 2 2

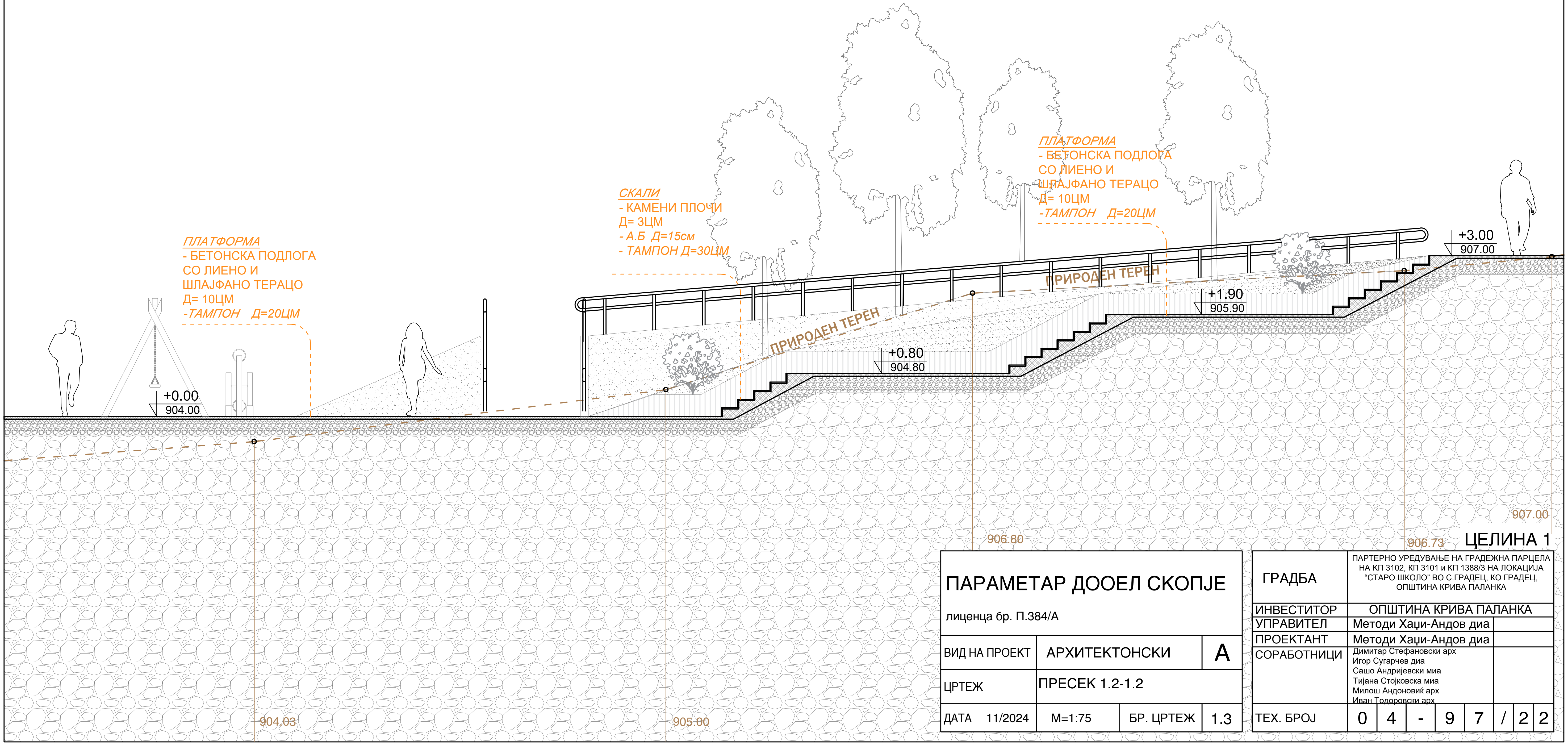

ЦЕЛИНА 1

ПАРАМЕТАР ДООЕЛ СКОПЈЕ лиценца бр. П.384/А			
ВИД НА ПРОЕКТ	АРХИТЕКТОНСКИ		А
ЦРТЕЖ	ПРЕСЕК 1.2-1.2		
ДАТА 11/2024	М=1:75	БР. ЦРТЕЖ	1.3

ГРАДБА	ПАРТЕРНО УРЕДУВАЊЕ НА ГРАДЕЖНА ПАРЦЕЛА НА КП 3102, КП 3101 и КП 1388/3 НА ЛОКАЦИЈА "СТАРО ШКОЛО" ВО С.ГРАДЕЦ, КО ГРАДЕЦ, ОПШТИНА КРИВА ПАЛАНКА
ИНВЕСТИТОР	ОПШТИНА КРИВА ПАЛАНКА
УПРАВИТЕЛ	Методи Хаџи-Андов диа
ПРОЕКТАНТ	Методи Хаџи-Андов диа
СОРАБОТНИЦИ	Димитар Стефановски арх Игор Сугарчев диа Сашо Андријевски миа Тијана Стојковска миа Милош Андоновиќ арх Иван Тодоровски арх
ТЕХ. БРОЈ	0 4 - 9 7 / 2 2

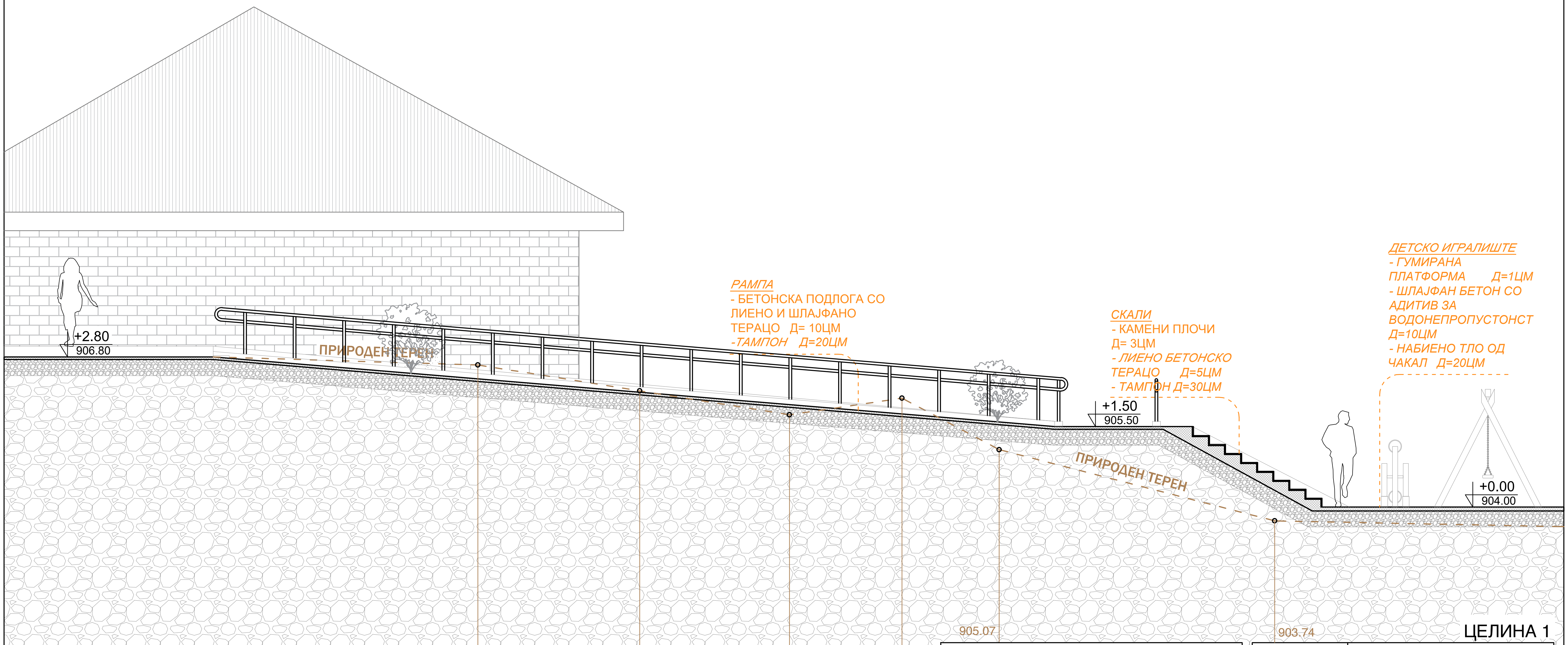

ЦЕЛИНА 1

ПАРАМЕТАР ДООЕЛ СКОПЈЕ лиценца бр. П.384/А			
ВИД НА ПРОЕКТ	АРХИТЕКТОНСКИ		А
ЦРТЕЖ	ПРЕСЕК 1.3-1.3		
ДАТА 11/2024	М=1:75	БР. ЦРТЕЖ	1.4

ГРАДБА	ПАРТЕРНО УРЕДУВАЊЕ НА ГРАДЕЖНА ПАРЦЕЛА НА КП 3102, КП 3101 и КП 1388/3 НА ЛОКАЦИЈА "СТАРО ШКОЛО" ВО С.ГРАДЕЦ, КО ГРАДЕЦ, ОПШТИНА КРИВА ПАЛАНКА
ИНВЕСТИТОР	ОПШТИНА КРИВА ПАЛАНКА
УПРАВИТЕЛ	Методи Хаџи-Андов диа
ПРОЕКТАНТ	Методи Хаџи-Андов диа
СОРАБОТНИЦИ	Димитар Стефановски арх Игор Сугарчев диа Сашо Андријевски миа Тијана Стојковска миа Милош Андоновиќ арх Иван Тодоровски арх
ТЕХ. БРОЈ	0 4 - 9 7 / 2 2

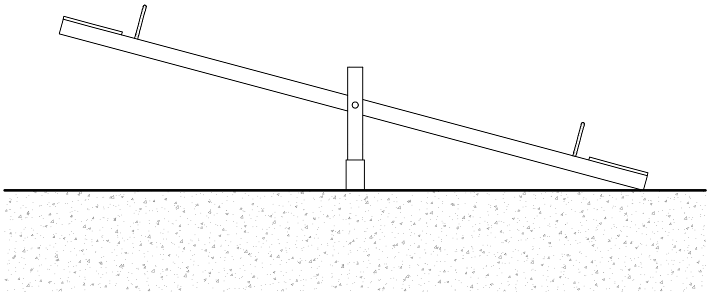

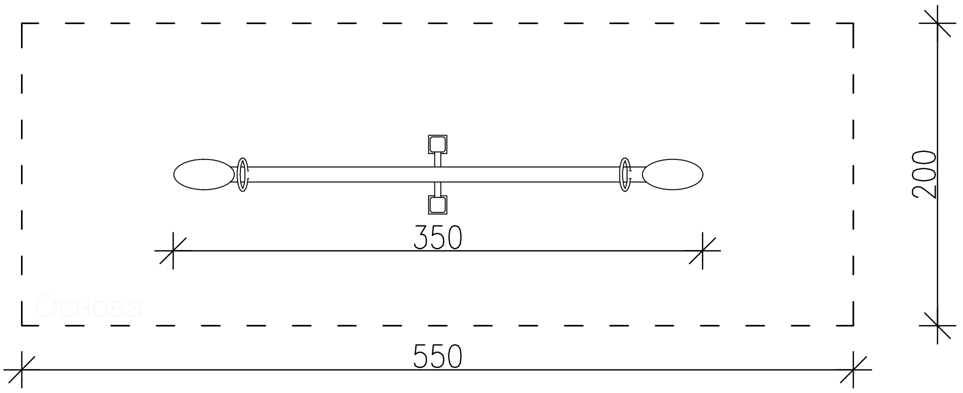

Клацкалка голема изработена од дрво
Димензии: 350x60x80см
со две седишта и ракохвати

- Материјалот од кој е изработена дрвената конструкција е чамово дрво со влажност 8-12%, двојно импрегнирано и премачкано со лазура со UV заштита и заштита од надворешни влијанија, еколошки нештетна. Носечката конструкција е изработена од греда 11x9см.
- Металните делови по изработката прво се цинковани, а потоа се покриени со заштитна боја со UV заштита и заштита од надворешни влијанија.

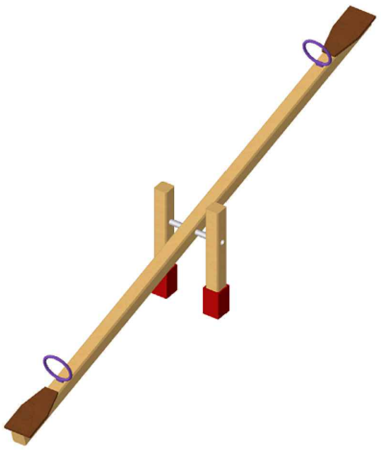

ЦЕЛИНА 1

ПАРАМЕТАР ДООЕЛ СКОПЈЕ лиценца бр. П.384/А		
ВИД НА ПРОЕКТ	АРХИТЕКТОНСКИ	А
ЦРТЕЖ	ДЕТАЉ НА ГОЛЕМА КЛАЦКАЛКА	
ДАТА 11/2024	М=1:50	БР. ЦРТЕЖ 1.5

ГРАДБА	ПАРТЕРНО УРЕДУВАЊЕ НА ГРАДЕЖНА ПАРЦЕЛА НА КП 3102, КП 3101 и КП 1388/3 НА ЛОКАЦИЈА “СТАРО ШКОЛО” ВО С.ГРАДЕЦ, КО ГРАДЕЦ, ОПШТИНА КРИВА ПАЛАНКА
ИНВЕСТИТОР	ОПШТИНА КРИВА ПАЛАНКА
УПРАВИТЕЛ	Методи Хаџи-Андов диа
ПРОЕКТАНТ	Методи Хаџи-Андов диа
СОРАБОТНИЦИ	Димитар Стефановски арх Игор Сугарчев диа Сашо Андријевски миа Тијана Стојковска миа Милош Андоновиќ арх Иван Тодоровски арх
ТЕХ. БРОЈ	0 4 - 9 7 / 2 2

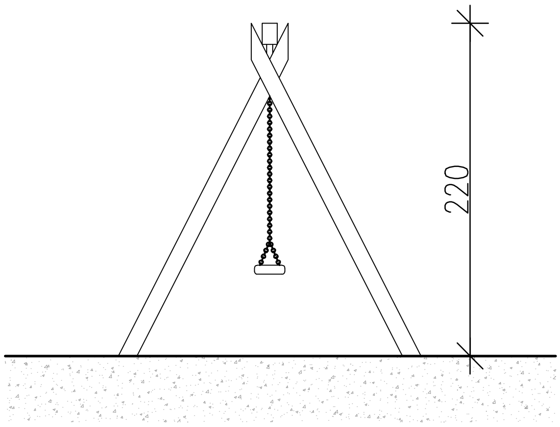

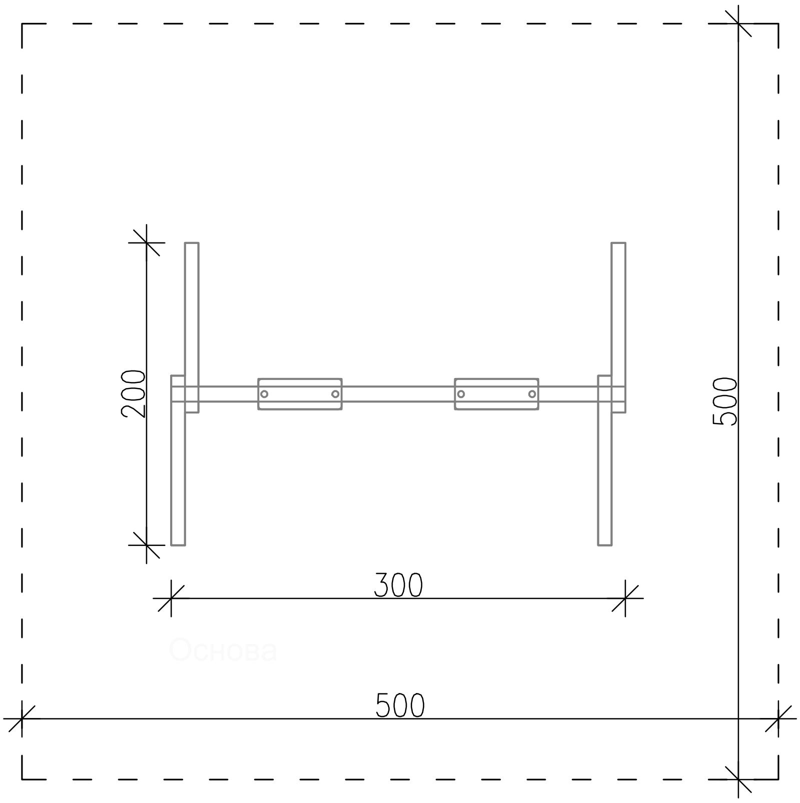

Детска лулашка
со две седишта

Детска лулашка со две седишта изработена од дрвена/метална конструкција со синџири и гумирани седишта
Димензии: 300x200x220см со две седишта

Материјалот од кој е изработена дрвената конструкција е чамово дрво со влажност 8-12%, двојно импрегнирано и премачкано со лазура со UV заштита и заштита од надворешни влијанија, еколошки нештетна. Носечката конструкција е изработена од греда 11x9см, а горната носечка греда е од метален профил 12x10см.

Металните делови по изработката прво се цинковани, а потоа се покриени со заштитна боја со UV заштита и заштита од надворешни влијанија.

Седиштата се од иноксна конструкција обложена со гумена подлога и се сертифицирани по EN 1176 и TUV, а синџирите се од нерѓосувачки челик. Држачите за лулашката се двозглобни и од нерѓосувачки челик и безшумни лагери во затворено куќиште.

ЦЕЛИНА 1

ПАРАМЕТАР ДООЕЛ СКОПЈЕ лиценца бр. П.384/А			
ВИД НА ПРОЕКТ	АРХИТЕКТОНСКИ		A
ЦРТЕЖ	ДЕТАЉ НА ДЕТСКА ЛУЛАШКА		
ДАТА 11/2024	M=1:50	БР. ЦРТЕЖ	1.6

ГРАДБА	ПАРТЕРНО УРЕДУВАЊЕ НА ГРАДЕЖНА ПАРЦЕЛА НА КП 3102, КП 3101 и КП 1388/3 НА ЛОКАЦИЈА “СТАРО ШКОЛО” ВО С.ГРАДЕЦ, КО ГРАДЕЦ, ОПШТИНА КРИВА ПАЛАНКА
ИНВЕСТИТОР	ОПШТИНА КРИВА ПАЛАНКА
УПРАВИТЕЛ	Методи Хаџи-Андов диа
ПРОЕКТАНТ	Методи Хаџи-Андов диа
СОРАБОТНИЦИ	Димитар Стефановски арх Игор Сугарчев диа Сашо Андријевски миа Тијана Стојковска миа Милош Андоновиќ арх Иван Тодоровски арх
ТЕХ. БРОЈ	0 4 - 9 7 / 2 2

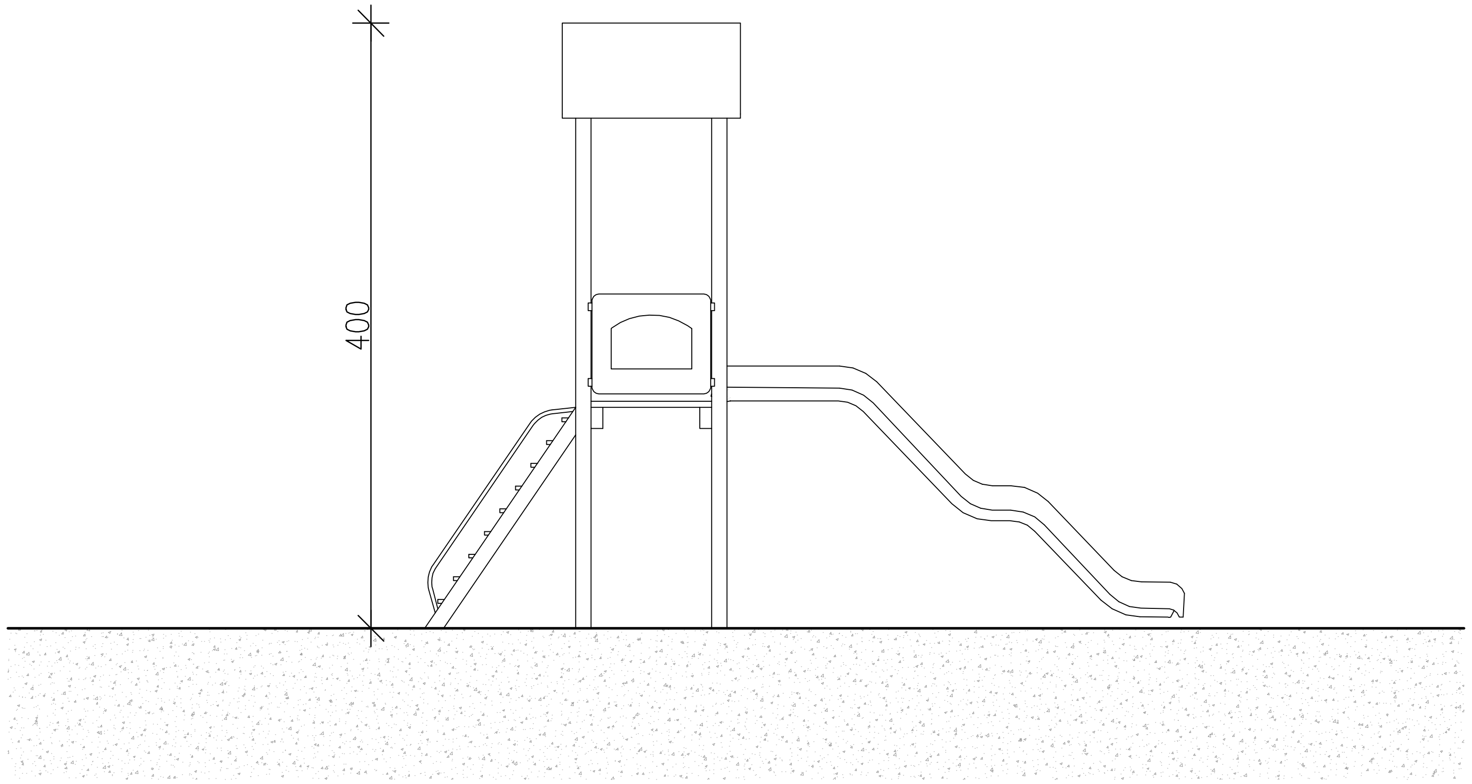

Изглед

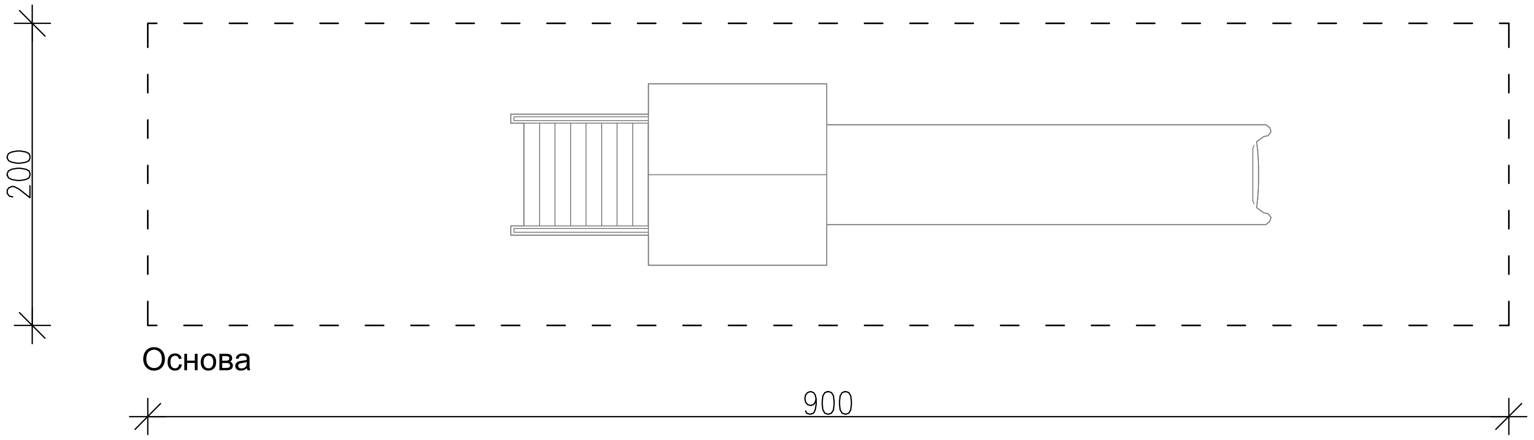

Основа

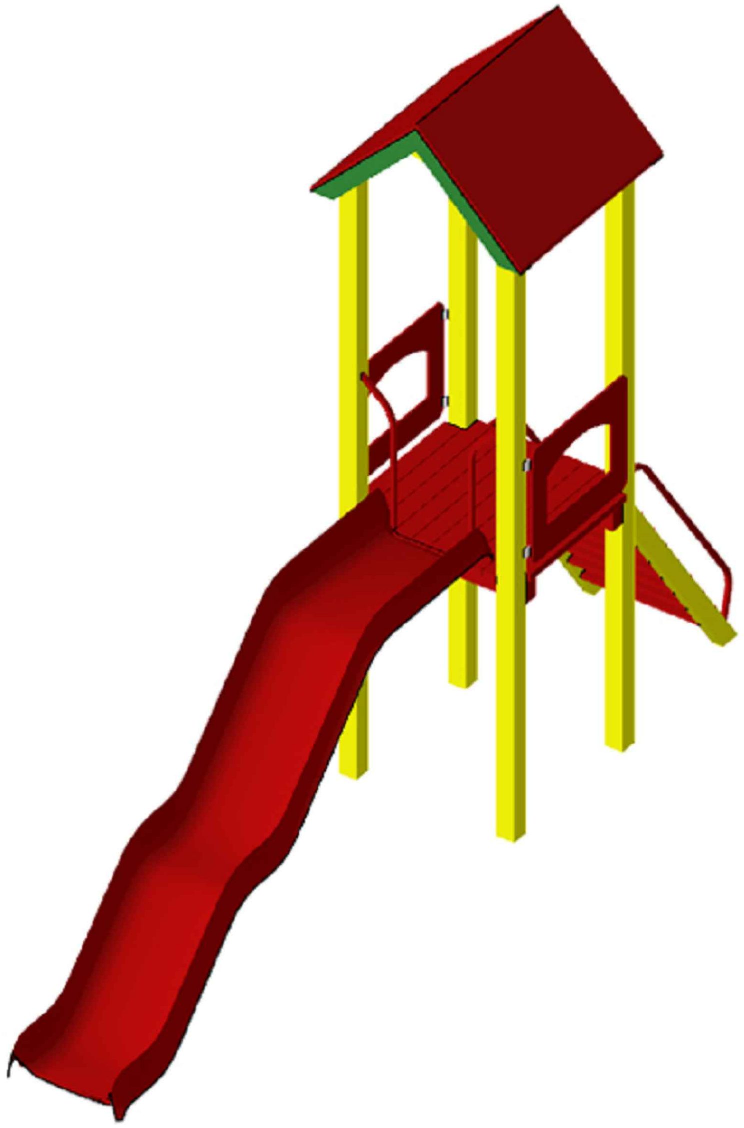

Голема лизгалка

Платформа од дрвена конструкција со метални огради и ракохвати со лизгалка
Висина на платформа: 210см; Димензии: 100x100x400см со лизгалка за деца до 12 год. изработена од полиестер, метални ракохвати и ограда, скала и кров

Материјалот од кој е изработена дрвената конструкција е чамово дрво со влажност 8-12%, двојно импрегнирано и премачкано со лазура со UV заштита и заштита од надворешни влијанија, еколошки нештетна. Носечката конструкција е изработена од греда 9x9см, а подот е со дебелина од 4см.

Металните делови по изработката прво се цинковани, а потоа се покриени со заштитна боја со UV заштита и заштита од надворешни влијанија.

- Полиестерските делови се со UV заштита, отпорна на временски влијанија и се сертифицирани по EN 1176-3

ПАРАМЕТАР ДООЕЛ СКОПЈЕ лиценца бр. П.384/А			
ВИД НА ПРОЕКТ	АРХИТЕКТОНСКИ		А
ЦРТЕЖ	ДЕТАЈ НА ЛИЗГАЛКА		
ДАТА 11/2024	М=1:50	БР. ЦРТЕЖ	1.7

ЦЕЛИНА 1

ГРАДБА	ПАРТЕРНО УРЕДУВАЊЕ НА ГРАДЕЖНА ПАРЦЕЛА НА КП 3102, КП 3101 и КП 1388/3 НА ЛОКАЦИЈА “СТАРО ШКОЛО” ВО С.ГРАДЕЦ, КО ГРАДЕЦ, ОПШТИНА КРИВА ПАЛАНКА
ИНВЕСТИТОР	ОПШТИНА КРИВА ПАЛАНКА
УПРАВИТЕЛ	Методи Хаџи-Андов диа
ПРОЕКТАНТ	Методи Хаџи-Андов диа
СОРАБОТНИЦИ	Димитар Стефановски арх Игор Сугарчев диа Сашо Андријевски миа Тијана Стојковска миа Милош Андоновиќ арх Иван Тодоровски арх
ТЕХ. БРОЈ	04-97/22

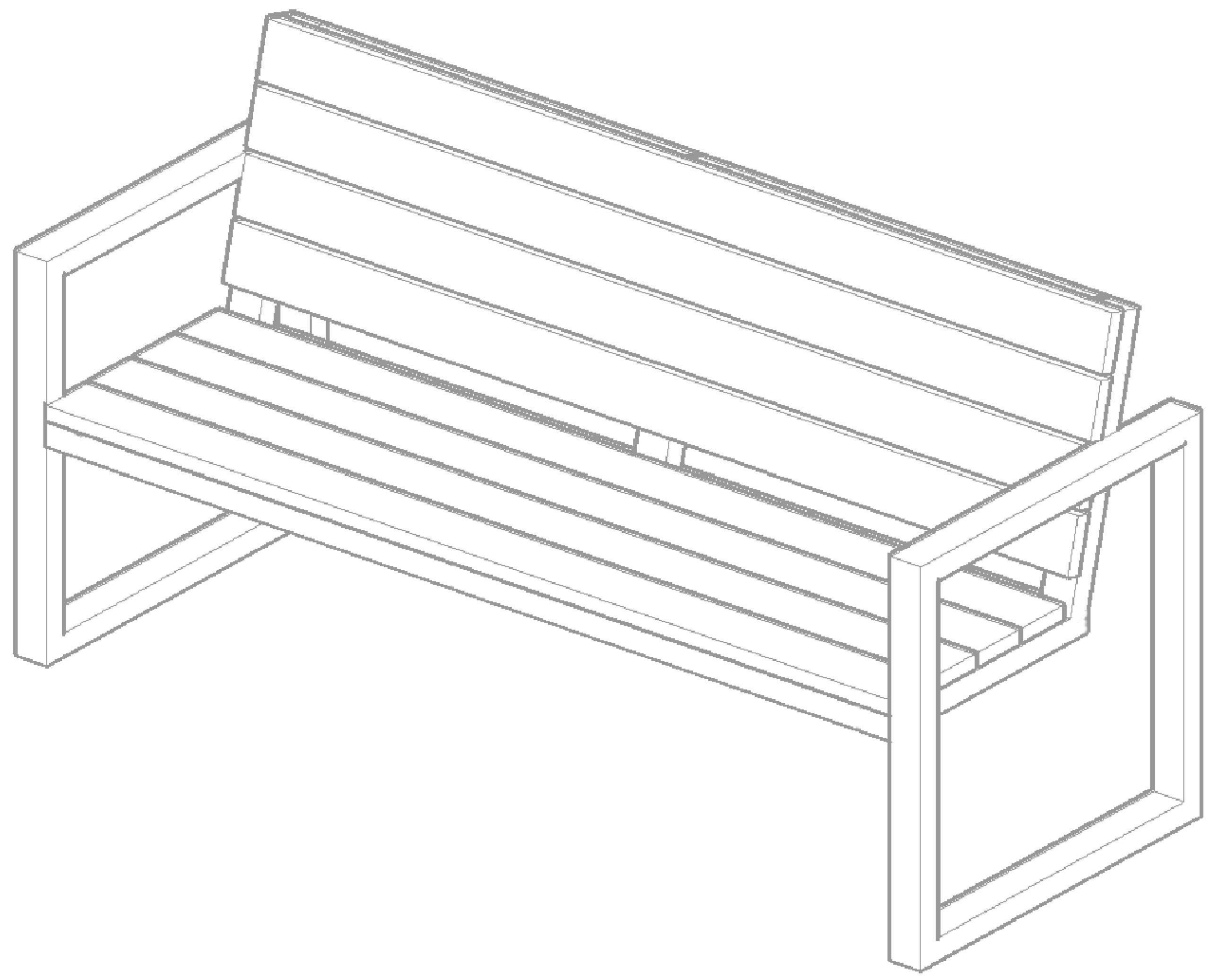

АКСОНОМЕТРИСКИ ПРИКАЗ

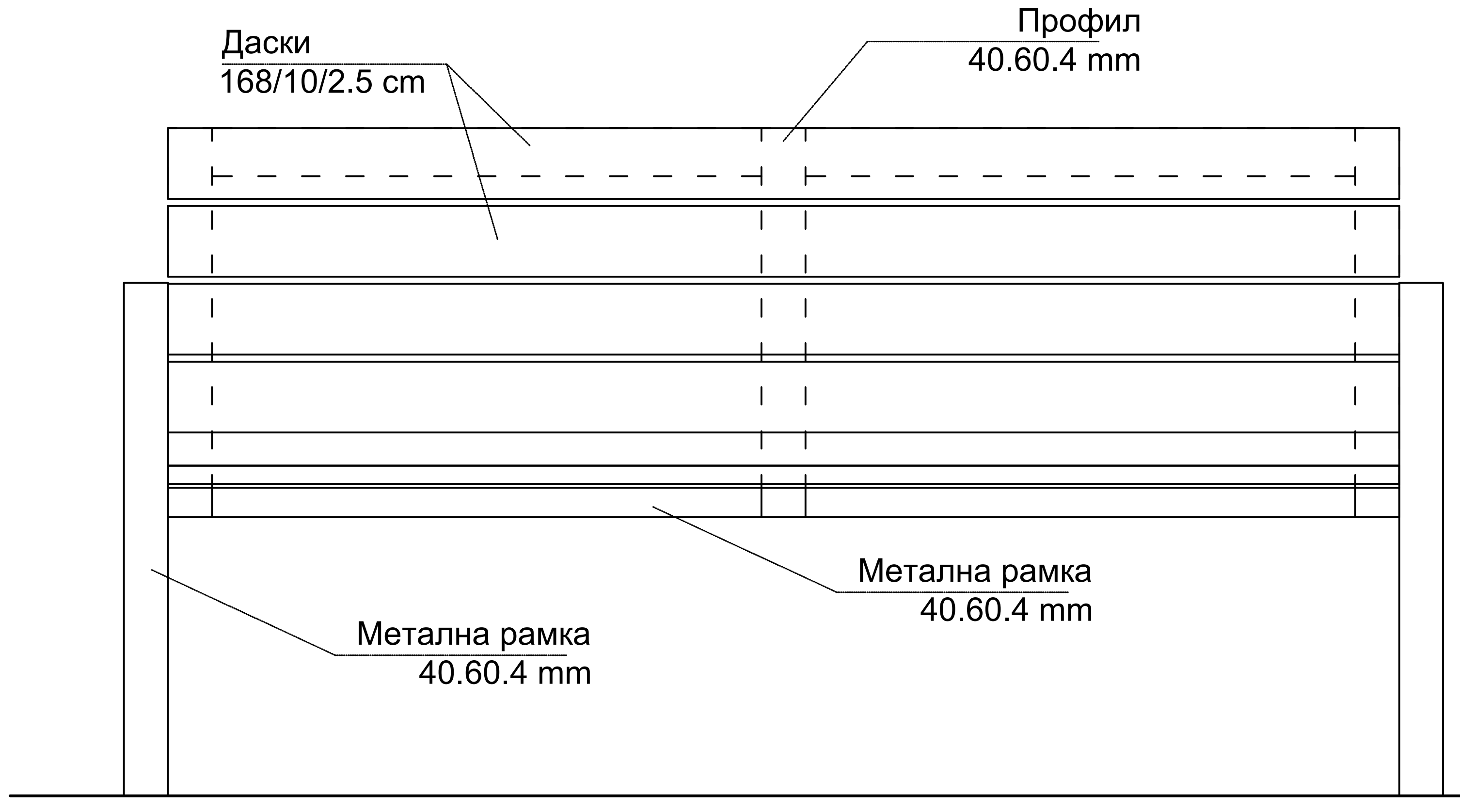

ПРЕДЕН ИЗГЛЕД

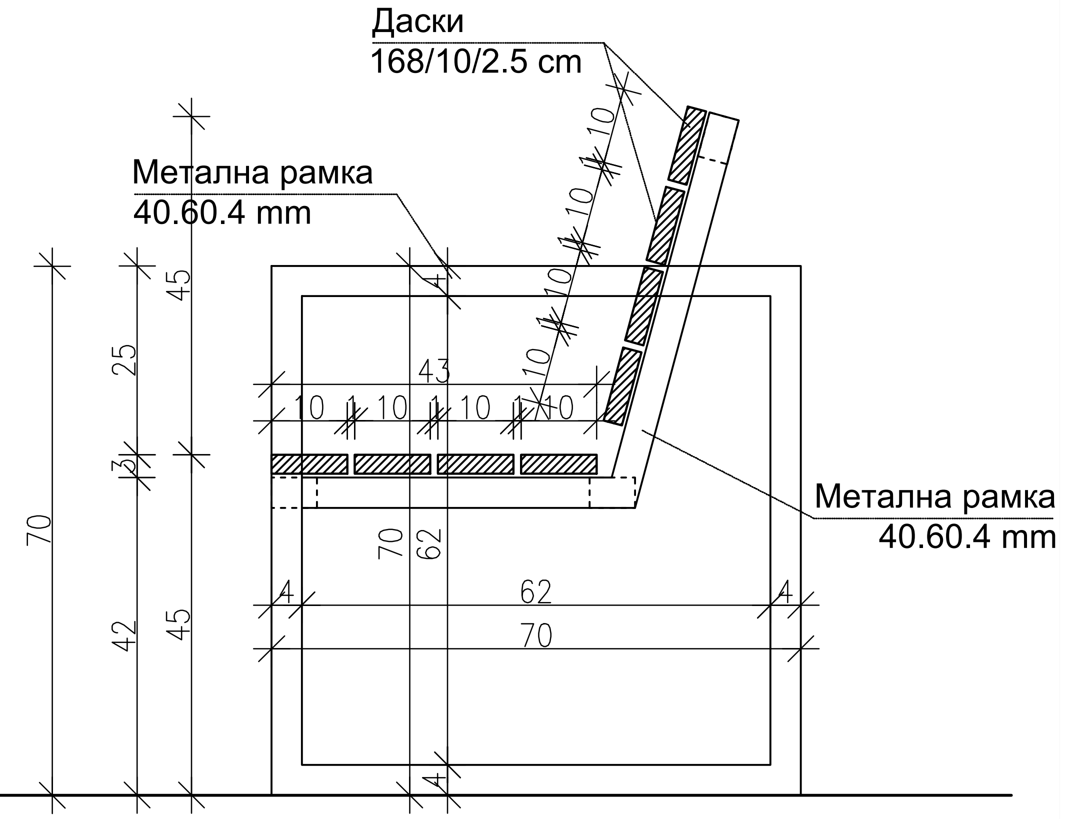

БОЧЕН ИЗГЛЕД

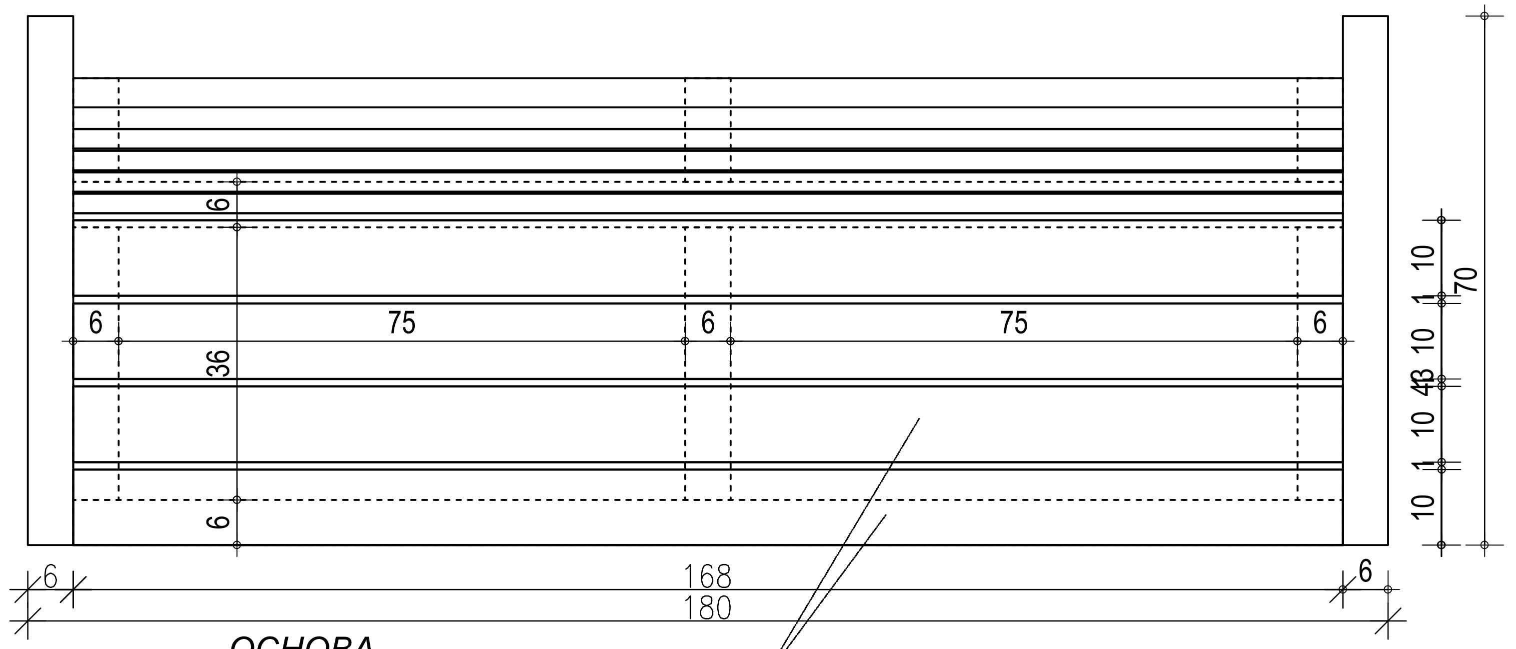

ОСНОВА

Даски
168/10/2.5 cm

ЦЕЛИНА 1

ПАРАМЕТАР ДООЕЛ СКОПЈЕ лиценца бр. П.384/А			
ВИД НА ПРОЕКТ	АРХИТЕКТОНСКИ		A
ЦРТЕЖ	ДЕТАЉ НА ДРВЕНА КЛУПА		
ДАТА 11/2024	М=1:10	БР. ЦРТЕЖ	1.8

ГРАДБА	ПАРТЕРНО УРЕДУВАЊЕ НА ГРАДЕЖНА ПАРЦЕЛА НА КП 3102, КП 3101 и КП 1388/3 НА ЛОКАЦИЈА “СТАРО ШКОЛО” ВО С.ГРАДЕЦ, КО ГРАДЕЦ, ОПШТИНА КРИВА ПАЛАНКА	
ИНВЕСТИТОР	ОПШТИНА КРИВА ПАЛАНКА	
УПРАВИТЕЛ	Методи Хаџи-Андов диа	
ПРОЕКТАНТ	Методи Хаџи-Андов диа	
СОРАБОТНИЦИ	Димитар Стефановски арх Игор Сугарчев диа Сашо Андријевски миа Тијана Стојковска миа Милош Андоновиќ арх Иван Тодоровски арх	
ТЕХ. БРОЈ	0 4 - 9 7 / 2 2	

ЦЕЛИНА 2

ПАРАМЕТАР ДООЕЛ СКОПЈЕ лиценца бр. П.384/А			
ВИД НА ПРОЕКТ	АРХИТЕКТОНСКИ		А
ЦРТЕЖ	ОСНОВА НА ПАРКИНГ		
ДАТА 11/2024	M=1:75	БР. ЦРТЕЖ	2.1

ГРАДБА	ПАРТЕРНО УРЕДУВАЊЕ НА ГРАДЕЖНА ПАРЦЕЛА НА КП 3102, КП 3101 и КП 1388/3 НА ЛОКАЦИЈА “СТАРО ШКОЛО” ВО С.ГРАДЕЦ, КО ГРАДЕЦ, ОПШТИНА КРИВА ПАЛАНКА
ИНВЕСТИТОР	ОПШТИНА КРИВА ПАЛАНКА
УПРАВИТЕЛ	Методи Хаџи-Андов диа
ПРОЕКТАНТ	Методи Хаџи-Андов диа
СОРАБОТНИЦИ	Димитар Стефановски арх Игор Сугарчев диа Сашо Андријевски миа Тијана Стојковска миа Милош Андоновиќ арх Иван Тодоровски арх
ТЕХ. БРОЈ	0 4 - 9 7 / 2 2

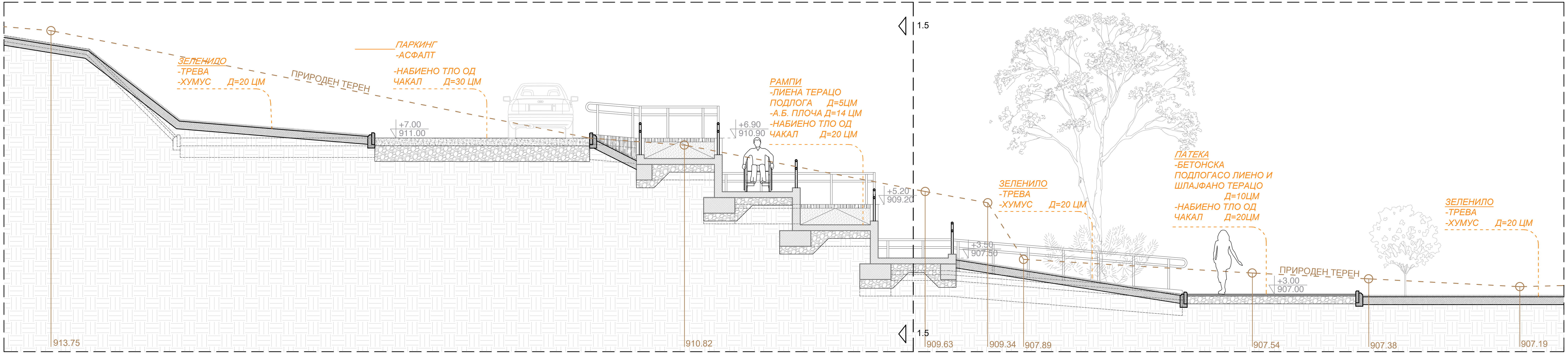

ПРЕСЕК 1.1 - 1.1

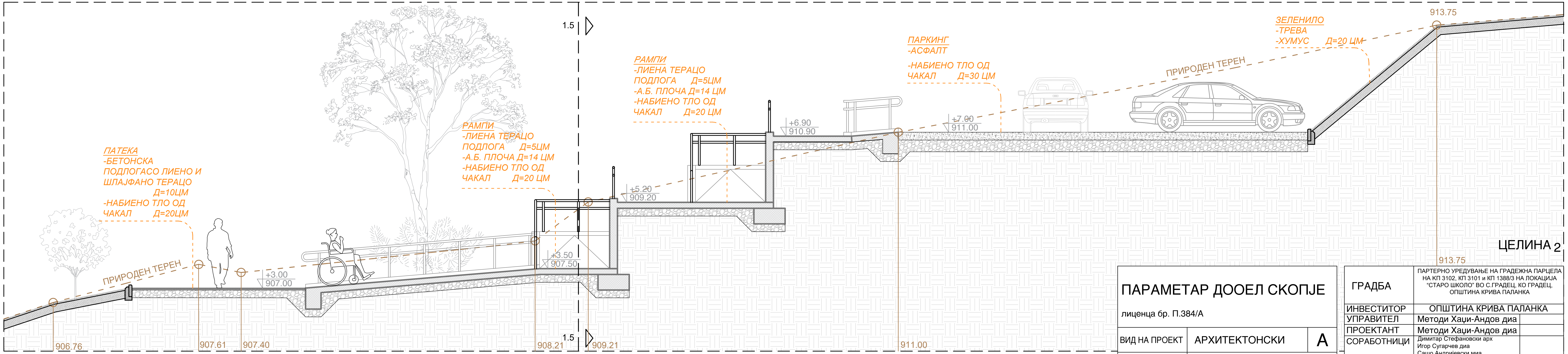

ЦЕЛИНА 2

ПРЕСЕК 1.2 - 1.2

ПАРАМЕТАР ДООЕЛ СКОПЈЕ			
лиценца бр. П.384/А			
ВИД НА ПРОЕКТ	АРХИТЕКТОНСКИ		А
ЦРТЕЖ	ПРЕСЕК 1.1- 1.1 ПРЕСЕК 1.2- 1.2		
ДАТА 11/2024	М=1:75	БР. ЦРТЕЖ	2.2

ГРАДБА	ПАРТЕРНО УРЕДУВАЊЕ НА ГРАДЕЖНА ПАРЦЕЛА НА КП 3102, КП 3101 и КП 1388/3 НА ЛОКАЦИЈА "СТАРО ШКОЛО" ВО С.ГРАДЕЦ, КО ГРАДЕЦ, ОПШТИНА КРИВА ПАЛАНКА
ИНВЕСТИТОР	ОПШТИНА КРИВА ПАЛАНКА
УПРАВИТЕЛ	Методи Хаџи-Андов диа
ПРОЕКТАНТ	Методи Хаџи-Андов диа
СОРАБОТНИЦИ	Димитар Стефановски арх Игор Сугарчев диа Сашо Андријевски миа Тијана Стојковска миа Милош Андоновиќ арх Иван Тодоровски арх
ТЕХ. БРОЈ	0 4 - 9 7 / 2 2

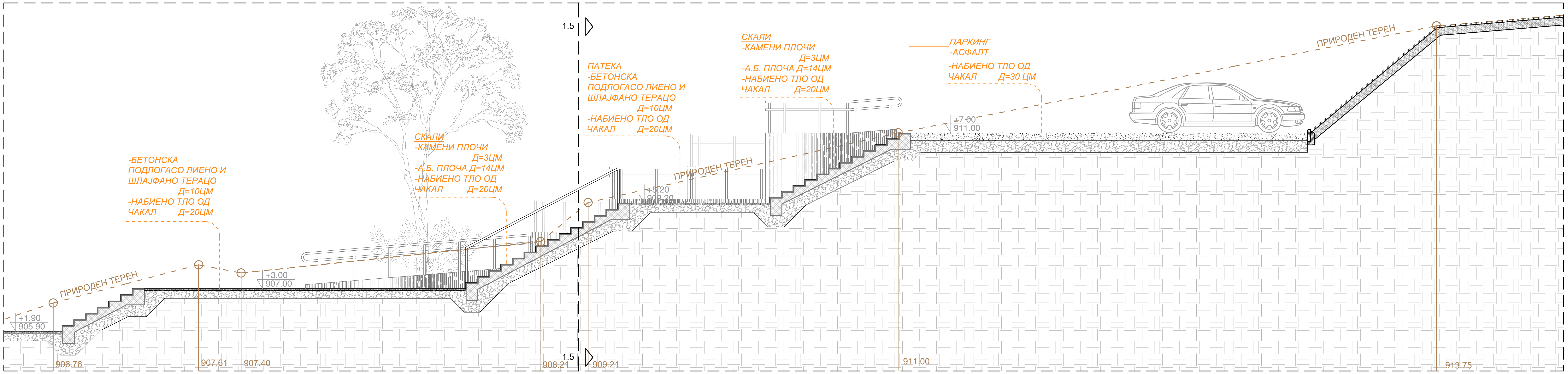

ПРЕСЕК 1.3 - 1.3

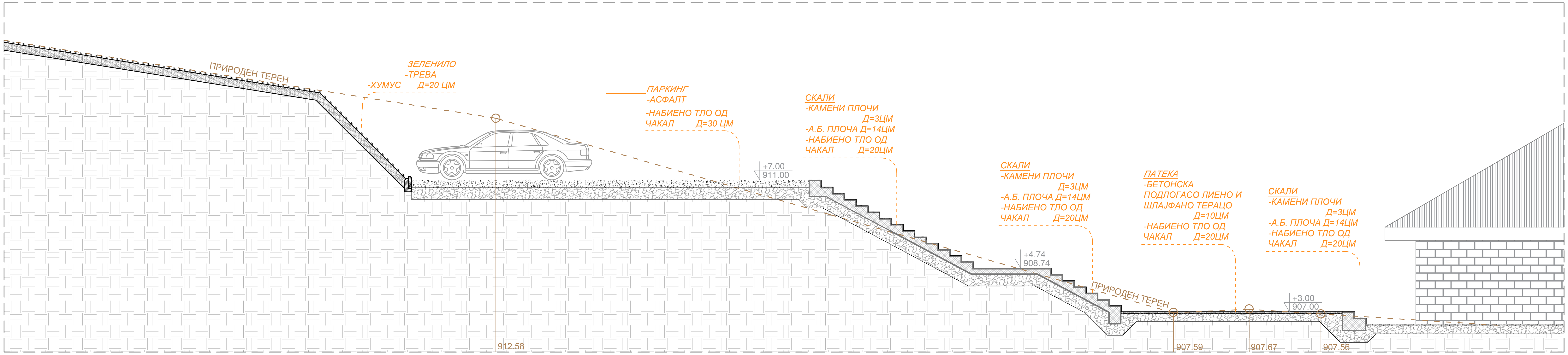

ПРЕСЕК 1.4 - 1.4

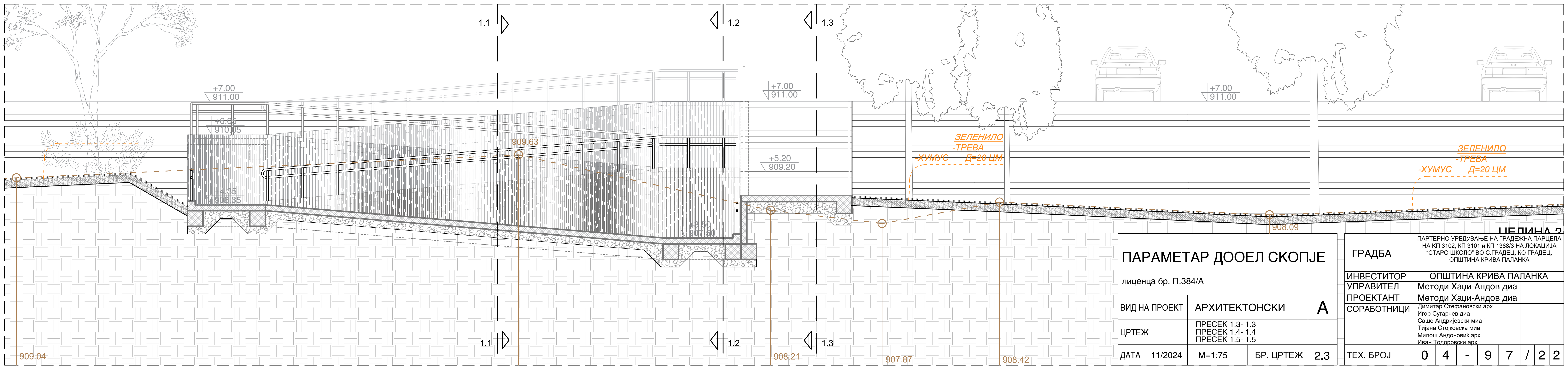

ПРЕСЕК 1.5 - 1.5

ПАРАМЕТАР ДООЕЛ СКОПЈЕ лиценца бр. П.384/А			
ВИД НА ПРОЕКТ	АРХИТЕКТОНСКИ		А
ЦРТЕЖ	ПРЕСЕК 1.3- 1.3 ПРЕСЕК 1.4- 1.4 ПРЕСЕК 1.5- 1.5		
ДАТА 11/2024	М=1:75	БР. ЦРТЕЖ	2.3

ГРАДБА	ПАРТЕРНО УРЕДУВАЊЕ НА ГРАДЕЖНА ПАРЦЕЛА НА КП 3102, КП 3101 и КП 1388/3 НА ЛОКАЦИЈА “СТАРО ШКОЛО” ВО С.ГРАДЕЦ, КО ГРАДЕЦ, ОПШТИНА КРИВА ПАЛАНКА
ИНВЕСТИТОР	ОПШТИНА КРИВА ПАЛАНКА
УПРАВИТЕЛ	Методи Хаџи-Андов диа
ПРОЕКТАНТ	Методи Хаџи-Андов диа
СОРАБОТНИЦИ	Димитар Стефановски арх Игор Сугарчев диа Сашо Андријевски миа Тијана Стојковска миа Милош Андоновиќ арх Иван Тодоровски арх
ТЕХ. БРОЈ	04-97/22